Parantee-Psylos
T: 09 243 11 70
E: info@parantee-Psylos.be
W: www.parantee-Psylos.be

© Fotografie De Smet

G-wielrennen Reglement

Goedgekeurd op 21 februari 2017

onder auspiciën van :

INHOUD

INHOUD 1
LIJST MET AFKORTINGEN EN DEFINITIES 2
CONTACTGEGEVENS FEDERATIES 3
INLEIDING 4
REGLEMENT 5
1 COMPETITIEBEHEER 6
2 COMPETITIE EN RECREATIE 7
3 ADMINISTRATIEVE VERRICHTINGEN 9
3.1 ORGANISATOREN 9
3.2 G-WIELRENNERS IN COMPETITIE 9
3.2.1 Lidmaatschap club 9
3.2.2 Nationale classificatie aanvragen 9
3.2.3 UCI-licentie 9
3.2.4 Leeftijd 9
3.3 G-WIELRENNERS IN RECREATIE 10
3.3.1 Lidmaatschap club 10
3.3.2 Dagvergunning. 10
4. CLASSIFICATIE 11
5. COMPETITIEKLASSEN 11
6. HELMKLEUR 12
7. COMPETITIEREGLEMENT 13
7.1 ALGEMENE VERPLICHTINGEN 13
7.1.1 De organisator 13
7.1.2 De renners 14
7.1.3 Het competitiemanagement 14
7.1.4 De sportieve en organisatorische leiding 14
7.1.5 Het wedstrijdverloop 15
7.2 SPECIFIEKE VERPLICHTINGEN 18
7.2.1 Renners 18
7.2.2 Handbike 18
7.2.3 Driewieler 19
7.2.4 Tandem 19
7.2.5 Tweewielers 20
APPENDIX 1: BIKE CHECK 21
APPENDIX 2: BEREKENING RANGLIJST OPEN VLAAMS KAMPIOENSCHAP G-WIELRENNEN 23

LIJST MET AFKORTINGEN EN DEFINITIES

BPC	Belgian Paralympic Committee
UCI	Union Cycliste Internationale – International Cycling Union

CONTACTGEGEVENS FEDERATIES

Strandlaan 3

9000 GENT

T: 02 321 90 23

E: peter.verhoeven@cycling.vlaanderen

Parantee-Psylos

Zuiderlaan 13

9000 Gent

T: 09 243 11 78

E: info@parantee.be

W: www.parantee.be

INLEIDING

G-wielrenners kunnen in Vlaanderen vrijblijvend en recreatief deelnemen aan toertochten, open trainingen en initiaties georganiseerd door verschillende instanties. Parantee-Psylos en Cycling Vlaanderen hebben, aanvullend hierop, een circuit van competitieve wedstrijden. Met dit reglement willen Cycling Vlaanderen en Parantee-Psylos ook de structuur van het circuit toelichten en een houvast bieden aan al wie bij het wedstrijdcircuit betrokken is.

Als aanvulling op de UCI-reglementering wordt in dit reglement aandacht geschonken aan de specifieke bepalingen van het wedstrijdcircuit in België.
Eerst en vooral worden het competitiebeheer en de opdeling tussen recreatieve en competitieve wedstrijden toegelicht. Daarna beschrijft dit reglement een aantal algemene en specifieke verplichtingen die organisatoren en renners moeten naleven om een vlot en veilig wedstrijdverloop te kunnen verzekeren.

Verder vestigen we graag de aandacht op het belang van gezond en ethisch gedrag in de sport. Dit kan niet genoeg benadrukt worden. Daarom stelde Parantee-Psylos een ethisch charter op waarin de gedragsregels voor iedereen op en rond het sportterrein bepaald worden. Dit charter maakt integraal deel uit van het reglement en kan geraadpleegd worden op www.parantee-Psylos.be. **Classificatie** als middel om sporters met een handicap in te delen naargelang hun mogelijkheden, maakt fairplay mogelijk en is een belangrijk gegeven in het ethisch verantwoord sporten.

Voor de **tuchtprocedure** verwijzen we naar het huishoudelijk reglement en het tuchtreglement van Parantee-Psylos, beide raadpleegbaar op de website of verkrijgbaar door te mailen naar administratie@parantee.be.

Zowel breedtesporters als elitesporters moeten rekening houden met het decreet van 25 mei 2012 betreffende de preventie en bestrijding van doping in de sport. Meer info over dit decreet en jouw verplichtingen als sporter vind je op www.dopinglijn.be.

Heb je als organisator, wielrenner, begeleider of jurylid nog vragen betreffende de deelname aan een wedstrijd, dan kan je voor verdere info terecht bij:

- Parantee-Psylos vzw, 09 243 11 70, info@parantee.be
- Cycling Vlaanderen vzw, : 02 321 90 23, peter.verhoeven@cycling.vlaanderen

REGLEMENT

De Nederlandstalige tekst is gebaseerd op het algemene UCI-reglement en in het bijzonder op het onderdeel: “Part XVI: Para-cycling”.

De Engelse tekst is beschikbaar op
http://www.uci.ch/templates/UCI/UCI2/layout.asp?MenuId=MTkzNg&LangId=1

Het Nederlandstalige reglement is een aanvulling op en specificatie van, het internationale UCI-reglement.

Het reglement is van toepassing bij alle nationale wedstrijden georganiseerd door Parantee-Psylos/Cycling Vlaanderen of één van haar clubs of erkende organisatoren.

1 COMPETITIEBEHEER

De raad van bestuur van Parantee-Psylos bepaalt jaarlijks wie het competitiecircuit van Parantee-Psylos organiseert en beheert. Deze instantie (liga/commissie/persoon) is dan de competitieverantwoordelijke. De raad van bestuur van het BPC bepaalt wie de organisatie van het BK krijgt toegewezen.

De instantie die het competitiebeheer toegewezen krijgt, houdt rekening met de uitvoer van de volgende taken:

1. Zorgen voor update van de reglementen.
2. De bevestiging opvragen van de wedstrijdorganisatoren **vóór 30 november**.
3. Een definitieve wedstrijdkalender opstellen die **vóór 31 januari** naar de clubs wordt opgestuurd. Deze kalender is geldig voor één seizoen.
4. De eventuele wijzigingen van de kalender regelen.
5. Punten toekennen binnen het Open Vlaams kampioenschap G-wielrennen en de ranglijst opmaken.
6. De aanduiding van wedstrijdcommissarissen opvolgen via Cycling Vlaanderen.
7. Bij de respectieve ligasecretariaten de lidmaatschappen en classificaties van de deelnemers controleren.

2 COMPETITIE EN RECREATIE

Recreatieve wielerwedstrijd	Competitieve wielerwedstrijd
Doel Plezierbeleving staat centraal Er wordt geen uitslag opgemaakt, wel een alfabetisch opgesteld prestatieblad.	Doel Competitie voor renners met een handicap Er wordt een uitslag opgemaakt die meetelt voor de algemene rangschikking.
Deelnemers • Indeling o.b.v. gebruikte fiets.	Deelnemers • Deelname door ter plaatse een rugnummer te huren van **4 euro** bij voorinschrijving of **6 €** bij inschrijving op de wedstrijddag + **ID** als waarborg (de renner krijgt die na de wedstrijd terug). • Moeten een geldige (nationale) competitieklasse kunnen aantonen. • Moeten in het bezit zijn van een UCI-licentie. • Dienen te voldoen aan alle UCI–reglementen. • Uitslag telt mee voor het Open Vlaams kampioenschap G-wielrennen. • Brengen eigen ProChip FLEX mee. Leentransponders aan 10 euro. • De competitieverantwoordelijke kan toelaten dat renners zonder licentie en classificatie, buiten competitie kunnen deelnemen in dezelfde organisatie. - Ze nemen wel de start achter de renners met licentie en classificatie. - Hun tijden worden apart weergegeven in een recreatieve klasse. - Die renners worden als recreatieve renners beschouwd en betalen 10 euro voor de daglicentie.

Reglementering UCI reglement dient als basis, maar wijzigingen zijn mogelijk. De organisator legt een reglement ter goedkeuring voor aan Parantee-Psylos /Cycling Vlaanderen. Hierin worden alle "veiligheidsvoorschriften" uit de UCI-reglementering opgenomen.	Reglementering UCI reglement en bij uitbreiding het Parantee-Psylosreglement moeten nageleefd worden.

3 ADMINISTRATIEVE VERRICHTINGEN

3.1 ORGANISATOREN

Om op de kalender van Parantee-Psylos en/of Cycling Vlaanderen te verschijnen moeten de wedstrijdorganisatoren jaarlijks:

1. Het aanvraagformulier voor een recreatieve of competitieve wedstrijd of Belgisch kampioenschap* met de datum, locatie, gegevens van de wedstrijd, de sportaccommodatie aan Parantee-Psylos opsturen, ten laatste op **31 december**.
2. De competitievergunning (Cycling Vlaanderen) aanvragen en betalen op de aangeduide rekeningnummers minstens drie maanden voor de wedstrijd zal plaatsvinden. (Raadpleeg op de website van Parantee-Psylos het draaiboek G-wielrennen voor meer informatie).

   ** Voor het Belgisch kampioenschap dient ook het officiële aanvraagformulier van het BPC ingevuld terug gestuurd te worden ten laatste op **31 december**.*

3.2 G-WIELRENNERS IN COMPETITIE

G-wielrenners die wensen deel te nemen aan de **competitieve wedstrijden**, georganiseerd door Parantee-Psylos en Cycling Vlaanderen vzw moeten aan onderstaande voorwaarden voldoen:

3.2.1 Lidmaatschap club

De renners dienen lid te zijn van een club die verbonden is aan Parantee-Psylos of aan Cycling Vlaanderen vzw. Ook personen die aangesloten zijn bij LHF of FCWB kunnen deelnemen. De clubsecretaris staat in voor de aansluiting bij de respectievelijke federatie.

3.2.2 Nationale classificatie aanvragen

Alle competitiesporters dienen in het bezit te zijn van een geldige nationale classificatie. Meer informatie hierover is terug te vinden onder het hoofdstuk classificatie.

3.2.3 UCI-licentie

Om in competitie te treden is een geldige UCI-licentie verplicht. Het aanvraagformulier voor de **UCI-licentie** moet jaarlijks opnieuw ingevuld en opgestuurd worden. Dit document is terug te vinden op de Parantee-Psyloswebsite.

Belangrijk: Deze UCI licentie kan enkel verkregen worden indien o.a. een geldige nationale of internationale classificatie kan aangetoond worden.

3.2.4 Leeftijd

Deelnemers moeten 17 jaar worden in het jaar waarin de eerste competitiewedstrijd van dat seizoen zal plaatsvinden.

Deze renners dienen tevens ook een bijdrage te betalen om deel te nemen aan het competitiecircuit:

De renner wenst…		Prijs	Waarborg
1. Een **rugnummer** voor deelname aan **1 competitiewedstrijd** indien vooraf ingeschreven bij Parantee-Psylos.	**Ter plaatse te verkrijgen en te betalen.**	**€ 4**	**ID en UCI licentie**
2. Een **rugnummer** voor deelname aan **1 competitiewedstrijd** indien vooraf niet ingeschreven bij Parantee-Psylos.	**Ter plaatse te verkrijgen en te betalen**	**€ 6**	**ID en UCI licentie**
3. Leentransponder (ProChip)	**Ter plaatse te verkrijgen en te betalen.**	**€ 10**	**€20, ID en UCI licentie**

Een **recreatieve renner** kan deelnemen aan de competitiewedstrijd, mits de organisator dat toelaat (zie voorwaarden 3.3).

3.3 G-WIELRENNERS IN RECREATIE

G-wielrenners die wensen deel te nemen aan de **recreatieve wedstrijden** georganiseerd door Parantee-Psylos en Cycling Vlaanderen vzw moeten aan onderstaande voorwaarden voldoen:

3.3.1 Lidmaatschap club

De renners dienen lid te zijn van een club die verbonden is aan Parantee-Psylos of aan Cycling Vlaanderen vzw. Ook personen die aangesloten zijn bij LHF of FCWB kunnen deelnemen. De clubsecretaris staat in voor de aansluiting bij de respectievelijke federatie.

3.3.2 Dagvergunning.

Personen die (nog) niet aangesloten zijn bij een erkende club kunnen aan een recreatieve wedstrijd deelnemen, mits extra betaling van 10 euro voor een dagvergunning. Dit bedrag is cumulatief met de andere bedragen.

Als deze wedstrijd geïntegreerd is in de organisatie van een competitiewedstrijd dan dienen deze renners tevens ook een bijdrage te betalen om deel te nemen aan die recreatieve wedstrijd (zie 3.2 G-wielrenners in competitie).

4. CLASSIFICATIE

Elke competitiesporter dient een **nationale classificatie** aan te vragen via het Parantee-Psylossecretariaat en dit minimum drie maanden voorafgaand aan de eerste competitiedeelname. Alle aanvraagformulieren zijn terug te vinden op de Parantee-Psyloswebsite onder de knop classificatie.

Meer informatie kan bekomen worden bij classificatie@parantee.be.

5. COMPETITIEKLASSEN

In het wedstrijdcircuit van Parantee-Psylos en Cycling Vlaanderen komen heel wat competitieklassen aan bod. In onderstaande tabel worden de richtafstanden voor competitieve wegwedstrijden toegelicht per competitieklasse.

Voor de definitie van de competitieklassen verwijzen we naar het UCI-reglement para-cycling (§1 Sport Class Profiles).

Handicap	Competitieklassen	Max afstand
Visueel	B mannen	120 km
Visueel	B vrouwen	100 km
Fysiek	C3 + C4 + C5 mannen	100 km
Fysiek	C1 + C2 mannen	75 km
Fysiek	C3 + C4 +C5 vrouwen	75 km
Fysiek	C1 + C2 vrouwen	60 km
Fysiek (CP)	T2 mannen	40 km
Fysiek (CP)	T1 mannen	30 km
Fysiek (CP)	T1 + T2 vrouwen	30 km
Fysiek	H3 + H4 + H5 mannen	80 km
Fysiek	H1 + H2 mannen	60 km
Fysiek	H5 vrouwen	80 km
Fysiek	H3 + H4 vrouwen	60 km
Fysiek	H1 + H2 vrouwen	50 km
Verstandelijk	VE mannen	Afhankelijk van niveau
Verstandelijk	VE vrouwen	Afhankelijk van niveau

6. HELMKLEUR

In alle competitieklassen zijn de atleten verplicht om een helm te dragen in de bij hun klasse horende kleur. Een helmovertrek van die kleur wordt ook toegestaan. In onderstaande tabel wordt de helmkleur toegelicht per competitieklasse. Atleten met een foutieve helmkleur zullen geweigerd worden aan de start.

Helmkleur		**Fiets**
Mannen	**Vrouwen**	
VE	VE	Tweewieler/driewieler
C1	C1	Tweewieler
C2	C2	Tweewieler
C3	C3	Tweewieler
C4	C4	Tweewieler
C5	C5	Tweewieler
B	B	Tandem
H1	H1	Handbike
H2	H2	Handbike
H3	H3	Handbike
H4	H4	Handbike
H5	H5	Handbike
T1	T1	Driewieler
T2	T2	Driewieler

7. COMPETITIEREGLEMENT

7.1 ALGEMENE VERPLICHTINGEN

7.1.1 De organisator[1]

7.1.1.1 De organisator is geheel en exclusief aansprakelijk voor de organisatie van zijn wedstrijd, zowel op het vlak van de naleving van de reglementen, als op het administratieve, het financiële en het juridische vlak.

7.1.1.2 De organisator moet alle mogelijke veiligheidsmaatregelen treffen die de voorzichtigheid opdringt. De organisator moet ervoor zorgen dat de wedstrijd kan verlopen in de beste materiële voorwaarden voor alle betrokkenen.

7.1.1.3 De organisator zal altijd proberen de best mogelijke kwaliteit van organisatie te bereiken met de middelen waarover hij kan beschikken.

7.1.1.4 De organisator moet ook al de nodige administratieve toelatingen, voorzien in de wet en de reglementen van het land waar de wedstrijd plaatsvindt, verkrijgen.

7.1.1.5 De organisator moet, vanaf de effectieve samenwerking met Parantee-Psylos en Cycling Vlaanderen, een technisch dossier van zijn wedstrijd kunnen voorleggen waarin minstens volgende gegevens vermeld worden:

- het programma en de uren van de wedstrijden,
- de genodigde renners (competitieklassen van renners, clubs, sportgroepen, nationale selecties, ...),
- het ontvangen van de inschrijvingen en uitdelen van de rugnummers,
- een indicatie van de prijzen en de premies,
- de organisatie van de bevoorrading (formule, aantal, bevoorradingsplaatsen, …),
- de beschrijving en gedetailleerd plan van de piste of het parcours met aanduiding van de zone van vertrek en aankomst,
- de plaats van de podia en van de lokalen (antidopingcontrole, secretariaat, pers, …),
- de opstelling van de medische diensten (EHBO en ziekenwagens),
- de plaats van de tijdsopname,
- de plaats van de geluidsinstallaties en de speakers.

[1] Dit onderdeel is een aanpassing op het reglement van de Belgische Wielerbond (BWB) en kan gelinkt worden aan 'Titel 1, hoofdstuk 2, deel 2, §1' uit het BWB-reglement.

7.1.2 De renners

7.1.2.1 Elke vergunninghouder zal, onder alle omstandigheden, deelnemen aan wielerwedstrijden op een sportieve en loyale manier. Hij zal loyaal zijn bijdrage leveren om de wedstrijd tot een sportief succes te laten uitgroeien.

7.1.2.2 De renners moeten op een sportieve manier hun kansen verdedigen. Iedere afspraak of houding die de bedoeling heeft de competitie te vervalsen of te schaden, is verboden.

7.1.2.3 De renners moeten uiterst voorzichtig zijn. Zij worden verantwoordelijk gesteld voor de ongevallen die zij veroorzaken. Zij moeten rekening houden met de wettelijke voorschriften van het land waar de wedstrijd plaatsvindt voor wat betreft hun gedrag in de wedstrijd.

7.1.2.4 In de competitie is het bij zich hebben of het gebruik van glazen voorwerpen verboden. De renner die een bril met verbeterglazen draagt, zal bij voorkeur aangepaste en onbreekbare glazen gebruiken.

7.1.2.5 De renners moet in een fysieke, mentale en psychische toestand zijn die hem toelaat de wedstrijd veilig en volledig af te werken.

7.1.3 Het competitiemanagement

7.1.3.1 Wordt opgenomen door Parantee-Psylos i.s.m. Cycling Vlaanderen. De competitiemanager van Parantee-Psylos/Cycling Vlaanderen neemt de praktische organisatie van het wedstrijdcircuit op zich, samen met de verantwoordelijke secretariaatsmedewerker. De commissie G-wielrennen adviseert de werking van het wedstrijdcircuit.

7.1.3.2 Zie competitiebeheer.

7.1.4 De sportieve en organisatorische leiding

7.1.4.1 De algemene materiële leiding van de wedstrijd wordt verzekerd door de organisator of zijn vervanger. De organisatorische problemen van puur materiële aard worden opgelost door de leiding van de organisatie, met inachtneming van de reglementen die hierop van toepassing zijn en na raadpleging van het college van commissarissen en de competitiemanager van Parantee-Psylos en Cycling Vlaanderen.

7.1.4.2 De sportieve leiding zal opgenomen worden door de competitiemanager van Parantee-Psylos en Cycling Vlaanderen. Dit houdt in dat deze zich ontfermt over het vlot verloop van de wedstrijd, de tijdsregistratie en de werking van het college van commissarissen. Hij/zij kan zich hiervoor laten bijstaan door derden.

7.1.4.3 De wedstrijdcommissarissen, aangevraagd bij Cycling Vlaanderen en aangeduid in de provinciale comités, treden aan in uniform en oefenen hun functie uit conform huidig reglement. Zij zorgen voor de naleving van de reglementen, het

vlotte verloop van de wedstrijd, de rondetelling, het scheiden van de disciplines bij de start (snelste discipline vooraan, traagste discipline achteraan).

7.1.4.4 Seingevers versperren alle kruispunten en zijwegen.

7.1.5 Het wedstrijdverloop

7.1.5.1 De organisator dient de minimum af te leggen afstanden, per discipline, te respecteren. Meer informatie over de inrichting van een wedstrijd kan je vinden in het draaiboek G-wielrennen (website Parantee-Psylos).

Medische dienst

7.1.5.2 De organisator moet een beroep doen op een aangepaste medische dienst. Een hulppost is ter plaatse. De organisator voorziet een ziekenwagen die gedurende alle wedstrijden standby moet blijven. Deze dient opgesteld in de onmiddellijke buurt van het parcours en zal eventuele slachtoffers op het parcours naar de hulppost brengen die zich bij de aankomst bevindt. Indien de ziekenwagen om welke reden ook het parcours verlaat, dient de wedstrijd onderbroken of gestaakt te worden.

7.1.5.3 Een lijst van de hospitalen die zich in de nabijheid van de omloop bevinden moet ter beschikking zijn voor de start.

Het parcours[2]

7.1.5.4 Zonder afbreuk te doen aan de wettelijke en administratieve van toepassing zijnde richtlijnen en aan de voorzichtigheidsplicht van iedereen, moet de organisator erop toezien dat er op het parcours geen plaatsen of toestanden ontstaan die een bijzonder risico zouden vormen voor de veiligheid van de mensen (renners, begeleiders, officials, publiek, ...).

7.1.5.5 Voor de wedstrijden waaraan driewielers en handbikers deelnemen zal bijzondere aandacht besteed worden aan de toestand van het parcours en aan de bochten.

7.1.5.6 De renners moeten in de mogelijkheid gesteld worden om vooraf het parcours te verkennen. 15 minuten voor aanvang van de wedstrijden dient het parcours volledig vrij te zijn en hiertoe gecontroleerd worden.

7.1.5.7 Behalve op bevel van een vertegenwoordiger van de openbare macht, mogen ze niet afwijken van het voorziene parcours.

7.1.5.8 Alle inwoners op het parcours worden enkele dagen vooraf schriftelijk verwittigd over het doorgaan van een wielerwedstrijd (datum en tijdstip) en dat enkel in de rijrichting van de renners kan gereden worden (na de groene vlag en/of op signaal van de seingever).

7.1.5.9 Tijdens de wedstrijd kunnen geen manifestaties starten in de buurt van of op het parcours die de wedstrijd kunnen storen.

[2] Dit onderdeel is een aanpassing op het reglement van de Belgische Wielerbond (BWB) en kan gelinkt worden aan 'Titel 1, hoofdstuk 2, deel 2, §6' uit het BWB-reglement.

Inschrijvingen[3]

7.1.5.10 De organisator, bijgestaan door de competitiemanager, geeft de lijst met ingeschreven renners aan het college van commissarissen.

7.1.5.11 Voor de start van de wedstrijd controleert het college van commissarissen, bijgestaan door de competitiemanager, de vergunning van de renners die zich aanbieden voor de start. Het college controleert ook of de renners voorkomen op de inschrijvingslijst.

7.1.5.12 Nadat de vergunning van de renner werd gecontroleerd, krijgt hij zijn rugnummer(s) en eventueel zijn kaderplaatje en/of fietsplaatje. De handbikers dragen het nummer verplicht op de dij aan de kant van de wedstrijdtafel. De tandems, twee- en driewielers dragen het nummer op de rug aan de kant van de wedstrijdtafel.

7.1.5.13 De inschrijvingen verlopen via het online formulier op de website van Parantee-Psylos.

Start van de wedstrijd[4]

7.1.5.14 Voor de start moet de renner, of zijn begeleider, onder toezicht van een commissaris, het startblad tekenen.

7.1.5.15 Het dragen van een reglementaire valhelm is verplicht. De renner die geen valhelm draagt zal niet toegelaten worden tot de wedstrijd.

7.1.5.16 Door de bevoegde instanties kan er op ieder ogenblik een dopingcontrole plaatsvinden.

7.1.5.17 De start wordt gegeven door middel van een pistool, fluitje, bel, vlag of elektronisch apparaat.

7.1.5.18 De start wordt gegeven door of onder toezicht van een commissaris (de starter) die de enige is die oordeelt over de geldigheid van het vertrek. Het startuur wordt gerespecteerd.

7.1.5.19 Een valse start wordt weergegeven door een dubbel signaal met een pistool, fluitje of bel.

7.1.5.20 De commissarissen kijken na of de renners die zich aanmelden in de startzone, reglementair zijn uitgerust (fiets, kleding, rugnummer,...). Persoonlijke sponsors mogen op fiets en/of kledij vermeld zijn. Zie hiervoor Appendix 1: Bike check.

7.1.5.21 Samenstelling van de karavaan:
- Rode vlag vooraan, groene vlag achteraan.
- Reservemateriaal kan in één neutrale volgwagen. Dit is enkel van toepassing voor een rit in lijn.

Aankomst[5]

[3] Dit onderdeel is een aanpassing op het reglement van de Belgische Wielerbond (BWB) en kan gelinkt worden aan 'Titel 1, hoofdstuk 2, deel 3, §5' uit het BWB-reglement.
[4] Dit onderdeel is een aanpassing op het reglement van de Belgische Wielerbond (BWB) en kan gelinkt worden aan 'Titel 1, hoofdstuk 2, deel 3, §6' uit het BWB-reglement.

7.1.5.22 Aankomstzone
In de aankomstzone d.w.z. 150 m voor en 50 m na de aankomstlijn, zal de organisator naderafspanning voorzien op een zodanige wijze dat de toeschouwers zich niet op de baan kunnen begeven.

7.1.5.23 Aankomstlijn
De aankomstlijn moet duidelijk zichtbaar zijn en de gehele parcoursbreedte beslaan. Op of onder de aankomstlijn kan elektronische registratieapparatuur bevestigd zijn.

7.1.5.24 Regeling voor gedubbelde renners:
De wedstrijdcommissarissen zullen gedubbelde renners zo lang mogelijk in de wedstrijd houden voor zover ze niet hinderlijk zijn of een onveilige situatie creëren voor de niet-gedubbelde renners. Na de aankomst van de eerste renner dienen de nog nakomende renners uit dezelfde competitieklasse verzocht worden bij de aankomstlijn de wedstrijd te staken.

7.1.5.25 Alle mogelijke klachten dienen uiterlijk 15 minuten na aankomst van de wedstrijd ingediend te worden bij het college van commissarissen dat een beslissing neemt en eventuele sancties i.v.m. klassering of eventuele boetes oplegt.

7.1.5.26 Een bel luidt de laatste ronde in. Om verwarring uit te sluiten wordt de bel niet gebruikt bij mogelijke tussenaankomsten van sommige competitieklassen.

Tijdopname

7.1.5.27 Voor elke wedstrijd duidt Parantee-Psylos het nodige aantal tijdopnemers aan uit de pool van tijdopnemers met een geldig attest. De tijdopnemers mogen door anderen bijgestaan worden in handelingen die niet de werkelijke tijdsopname zijn.

7.1.5.28 Het opnemen van de tijd door de tijdopnemers gebeurt door registratieapparatuur en een bijhorend softwareprogramma. Een manuele tijdopname zal (ook) gebeuren als dit nodig wordt geacht.

7.1.5.29 De eindverantwoordelijkheid van het uiteindelijke wedstrijdresultaat ligt bij de wedstrijdcommissarissen.

7.1.5.30 In geval van aankomst in peloton, krijgen alle renners van dit peloton dezelfde tijd toegekend. Na iedere onderbreking van de tijdopname, wordt een nieuwe tijd opgetekend.

Huldiging

7.1.5.31 De prijsuitreiking zal zo spoedig mogelijk gebeuren na het einde van de wedstrijd, rekening houdend met de nodige tijd voor het opmaken van de uitslag. Er wordt gevraagd aan de renners om in de mate van het mogelijke, persoonlijk aanwezig te zijn en zelf hun eventuele prijs af te halen.

---

[5] Dit onderdeel is een aanpassing op het reglement van de Belgische Wielerbond (BWB) en kan gelinkt worden aan 'Titel 1, hoofdstuk 2, deel 3, §7' uit het BWB-reglement.

7.2 SPECIFIEKE VERPLICHTINGEN

7.2.1 Renners

7.2.1.1 Renners die een katheter of ander niet gespecifieerd incontinentiemateriaal dragen, moeten dit voortdurend dragen, zowel tijdens de opwarming als de wedstrijd. Deze mag gedurende de wedstrijd nooit open staan.

7.2.1.2 Het dragen van schoenen met een harde zool is verplicht.

7.2.1.3 Het gebruik van communicatiemiddelen is verboden.

7.2.1.4 Alle fietsen die in competitie komen, moeten voorzien zijn van twee onafhankelijke remsystemen.

7.2.1.5 De minimumleeftijd voor deelname aan competitie is wegens veiligheidsoverwegingen vastgelegd op 17 jaar. De renner mag deelnemen aan competitie in het jaar dat hij/zij 17 jaar wordt.

7.2.2 Handbike

7.2.2.1 De handbike heeft drie wielen en wordt uitsluitend aangedreven door de handen, de armen en het bovenlichaam.

7.2.2.2 Alleen het voorste wiel mag aangedreven worden door middel van handgrepen en een ketting. Het voorste wiel mag een andere diameter hebben dan de achterste wielen.

7.2.2.3 De handbike is bestuurbaar.

7.2.2.4 De handbike heeft een goed werkend remsysteem.

7.2.2.5 De handbiker die zich in een liggende positie bevindt, moet een duidelijk zicht hebben: in 'koershouding' moet de horizontale ooglijn boven de trapas komen.

7.2.2.6 De handbiker die zich tijdens de wedstrijd in een liggende positie bevindt, moet op zijn helm of fiets een achteruitkijkspiegel hebben.

7.2.2.7 Technische fiche:

Maximale lengte handbike:	250 centimeter
Maximale breedte handbike:	70 centimeter
Tandwielbeschermer van	180 graden

7.2.2.8 De handbike moet voorzien zijn van een **'safety bar'** of afstandshouder met volgende dimensies:

Minimale diameter afstandshouder:	18 mm
Afstand tussen band en afstandshouder:	15 mm (+/- 2mm)
Afstand van grond tot hart van afstandshouder:	280 mm (+/- 10mm)

7.2.2.9 De afstandshouder is alleen bij individuele tijdritten niet verplicht. In alle andere gevallen zal deze gecontroleerd worden tijdens de fietscontrole voor de start van de wedstrijd.

Afbeelding:

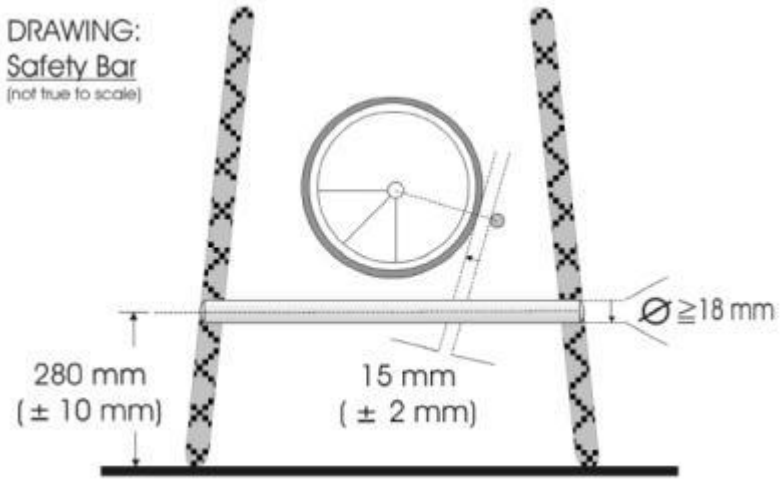

7.2.3 Driewieler

7.2.3.1 De driewieler is een fiets met drie gelijke (even grote) wielen waarvan de diameter ligt tussen 55 en 70 cm.

7.2.3.2 Het voorwiel is bestuurbaar.

7.2.3.3 Achterwielen wordt/ worden aangedreven door pedalen en een ketting.

7.2.3.4 Het remsysteem dat aanwezig is op de achterste wielen moet gelijktijdig inwerken op beide wielen.

7.2.3.5 Technische fiche:

Maximale lengte driewieler:	200 cm
Maximale breedte driewieler:	95 cm
Breedte achteras:	60 tot 85 cm

7.2.3.6 De driewieler moet voorzien zijn van een **'safety bar'** of afstandshouder. De afstandshouders moet op dezelfde hoogte bevestigd worden als de as van de achterwielen. De dimensies van de afstandshouder zijn dezelfde als de afstandshouder bij de handbike 'zie boven'.

7.2.4 Tandem

7.2.4.1 De tandem is een fiets voor twee renners met twee wielen van gelijke diameter die voldoet aan de algemene fabricatienormen voor fietsen.

7.2.4.2 De voorste renner, de piloot, moet het voorwiel kunnen besturen. De achterste renner is de blinde of slechtziende atleet. Hij/zij is de renner die het rugnummer draagt.

7.2.4.3 Beide renners kijken naar voor en nemen een traditionele fietshouding aan.

7.2.4.4 Het achterwiel wordt door beide renners samen aangedreven door middel van pedalen die inwerken op een ketting.

7.2.4.5 Technische fiche:

Maximale lengte tandem:	270 cm
Maximale breedte tandem:	50 cm
Maximale diameter wielen:	70cm

7.2.5 <u>Tweewielers</u>

7.2.5.1 Een renner met een prothese boven de knie mag een steun gebruiken voor de dij op voorwaarde dat deze (omwille van veiligheidsredenen) niet bevestigd is aan de fiets. De steun mag over niet meer dan 10 cm gesloten zijn.

7.2.5.2 Het is niet toegestaan om systemen te gebruiken die de dij fixeren.

7.2.5.3 De tweewielers respecteren dezelfde normen als in het traditionele wielrennen.

7.2.5.4 Technische fiche:

Maximale lengte tweewieler:	185 cm
Maximale breedte tweewieler:	50 cm
Maximale diameter wielen:	70cm

APPENDIX 1: BIKE CHECK

Een bike-check wordt uitgevoerd voor elke competitiewedstrijd door het college van commissarissen, bijgestaan door de competitiemanager. Afhankelijk van de omstandigheden ter plaatse zal de bike-check geheel of gedeeltelijk uitgevoerd worden.

De bike-check is afhankelijk van de gebruikte fiets. De bike-check kan gebeuren met lint-of vouwmeter of met afgemeten markeringen op bijvoorbeeld een muur of de grond.

Handbike en driewieler:

- Er wordt een rechthoek op de grond gemarkeerd van 250cm op 95cm.
- In de lengterichting wordt een afstand van 200cm aangeduid.
- In de breedterichting wordt een afstand van 70cm aangeduid.
- De driewieler of handbiker neemt in koershouding plaats in deze rechthoek.

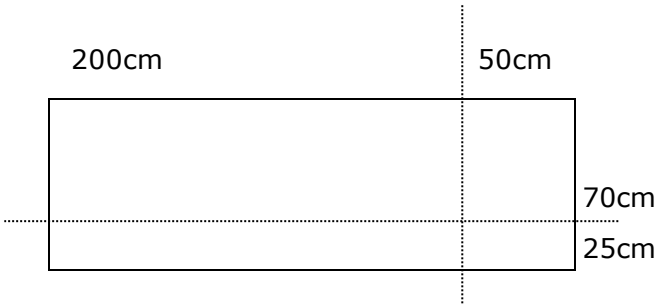

Check:

- Maximale breedte en hoogte van driewielers en handbikes.
- Dragen van een helm.
- Dragen van stevig schoeisel.
- Aanwezigheid van een spiegel.
- Aanwezigheid van een reglementaire safety-bar (zie afbeelding x hierboven).
- Aanwezigheid van twee onafhankelijke remsystemen.

Tweewieler en tandem:

- Op een muur worden enkele afgemeten markeringen aangebracht.
- In de lengterichting wordt de afstanden van 270cm en 185cm aangeduid.
- In de hoogterichting wordt een afstand van 70cm aangeduid.
- De tweewieler of tandem wordt tegen de muur geplaatst en de dimensies worden nagekeken.

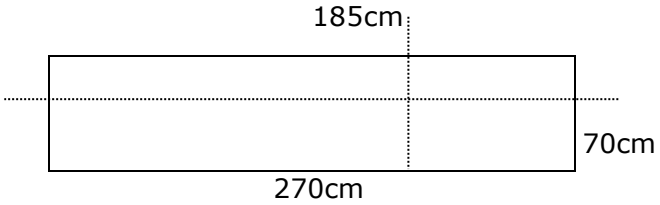

Check:

- Maximale breedte en lengte van tweewielers en tandems.
- Maximale diameter van de wielen.
- Dragen van een helm.
- Niet fixeren van de dij.
- Aanwezigheid reglementaire steun voor bovenbeenamputatie.
- Aanwezigheid juiste koershouding.

APPENDIX 2: BEREKENING RANGLIJST OPEN VLAAMS KAMPIOENSCHAP G-WIELRENNEN

Het Open VK G-wielrennen wordt bijgehouden in een ranglijst per competitieklasse en per geslacht. Deze ranglijst wordt na elke competitiewedstrijd geüpdatet op basis van onderstaande tabel. Wie binnen zijn klasse de meeste punten verzameld overheen alle wedstrijden van het circuit, die wint het Open VK G-wielrennen:

Positie in de wedstrijd	Aantal punten toegekend
1	200
2	185
3	170
4	165
5	160
6	157
7	154
8	152
9	150
10	140
11	135
12	131
13	128
14	125
15	122
16	119
17	116
18	113
19	110
20	100
21	97
22	94
23	91
24	88
25	85
26	82
27	79
28	75
29	72
30	69
31	66
32	64
33	62
34	60
35	58
36	56
37	54
38	52
39	50
40	48
41	46
42	44
43	42
44	40
45	38
46	36
47	34
48	32
49	30
50	28

Publicatie

De ranglijst wordt in de week volgend op de wedstrijd aangepast en gepubliceerd op de Parantee-Psyloswebsite.

In geval van gelijke stand

1) Bij een gelijke stand op het einde van het seizoen tussen twee of meerdere personen zal het meeste aantal 1e, 2e en 3e plaatsen binnen dit Parantee-Psylos wedstrijdcircuit beslissen.

2) Indien ook dit niet doorslaggevend is, dan zal het aantal deelnames in het Parantee-Psylos wedstrijdcircuit de doorslag geven.

3) Indien ook dit niet doorslaggevend is, dan is de uitslag van de laatste competitiewedstrijd waaraan (een van de) desbetreffende renners deelnam, doorslaggevend.